*420.002 - *420.004 - *420.012
SANDWICH TOASTER EXPLODED VIEW

MILANTOAST

Telefoon (0317) 619 108
www.serviceteam.nl
SERVICE TEAM NEDERLAND
bedrijfskoeling grootkeukens witech catering equipment

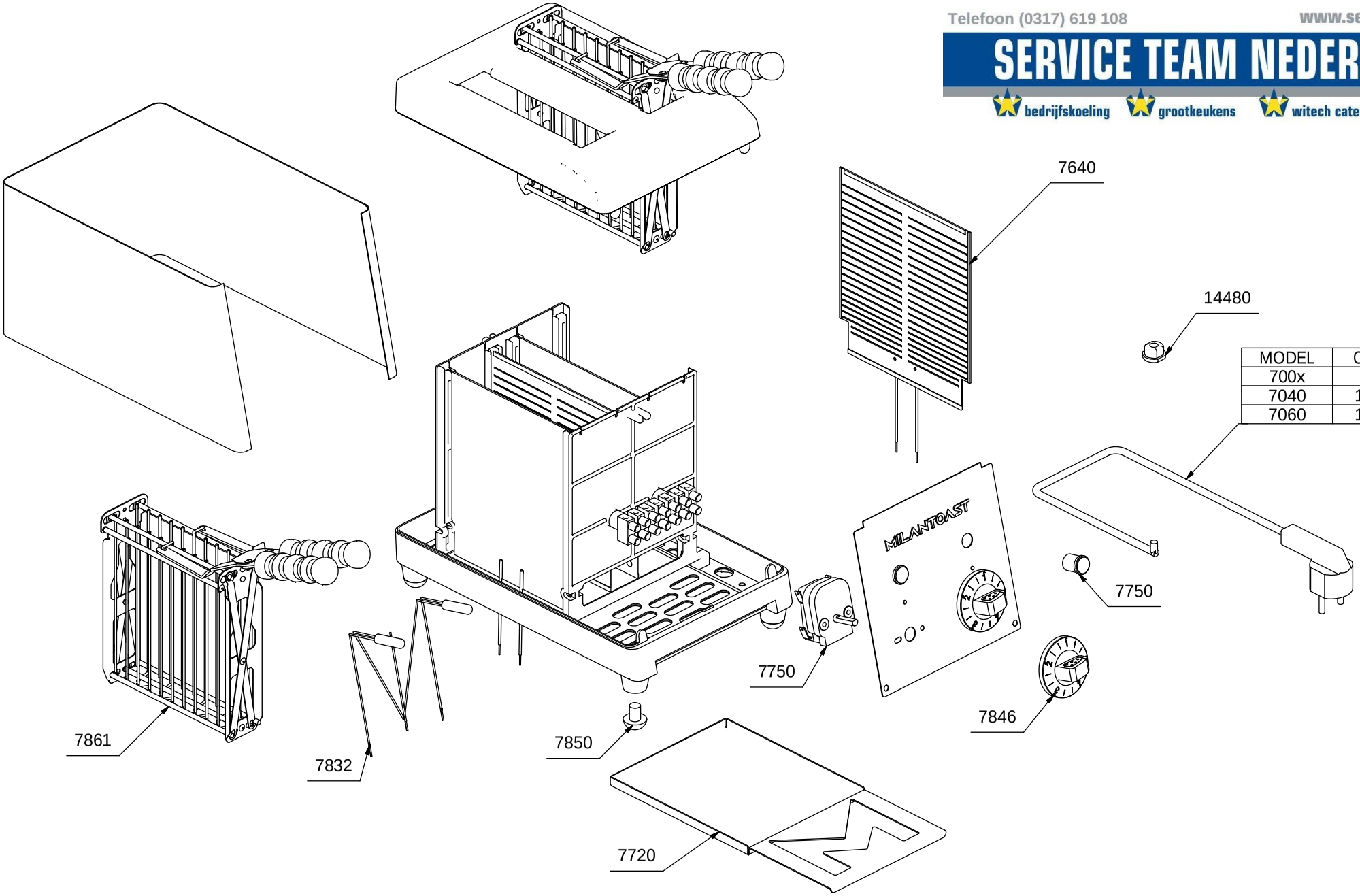

MODEL	CABLE
700x	7793
7040	16661
7060	16666

www.serviceteam.nl
SERVICE TEAM NEDERLAND
witech catering equipment
grootkeukens
bedrijfskoeling
Telefoon (0317) 619 108

*420.002 - *420.004 - *420.012
SANDWICH TOASTER WIRING DIAGRAM
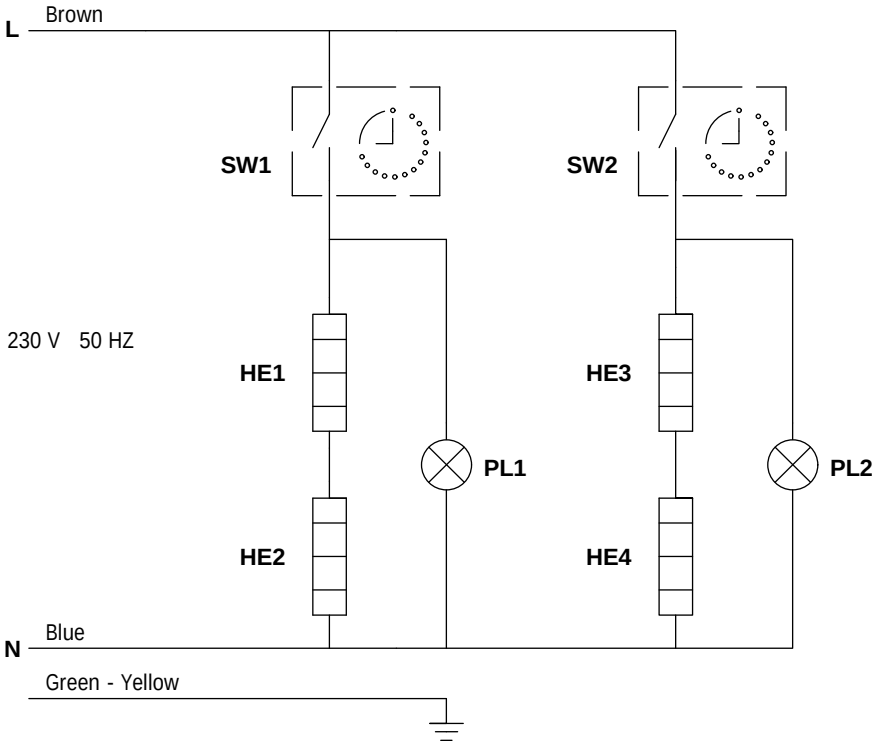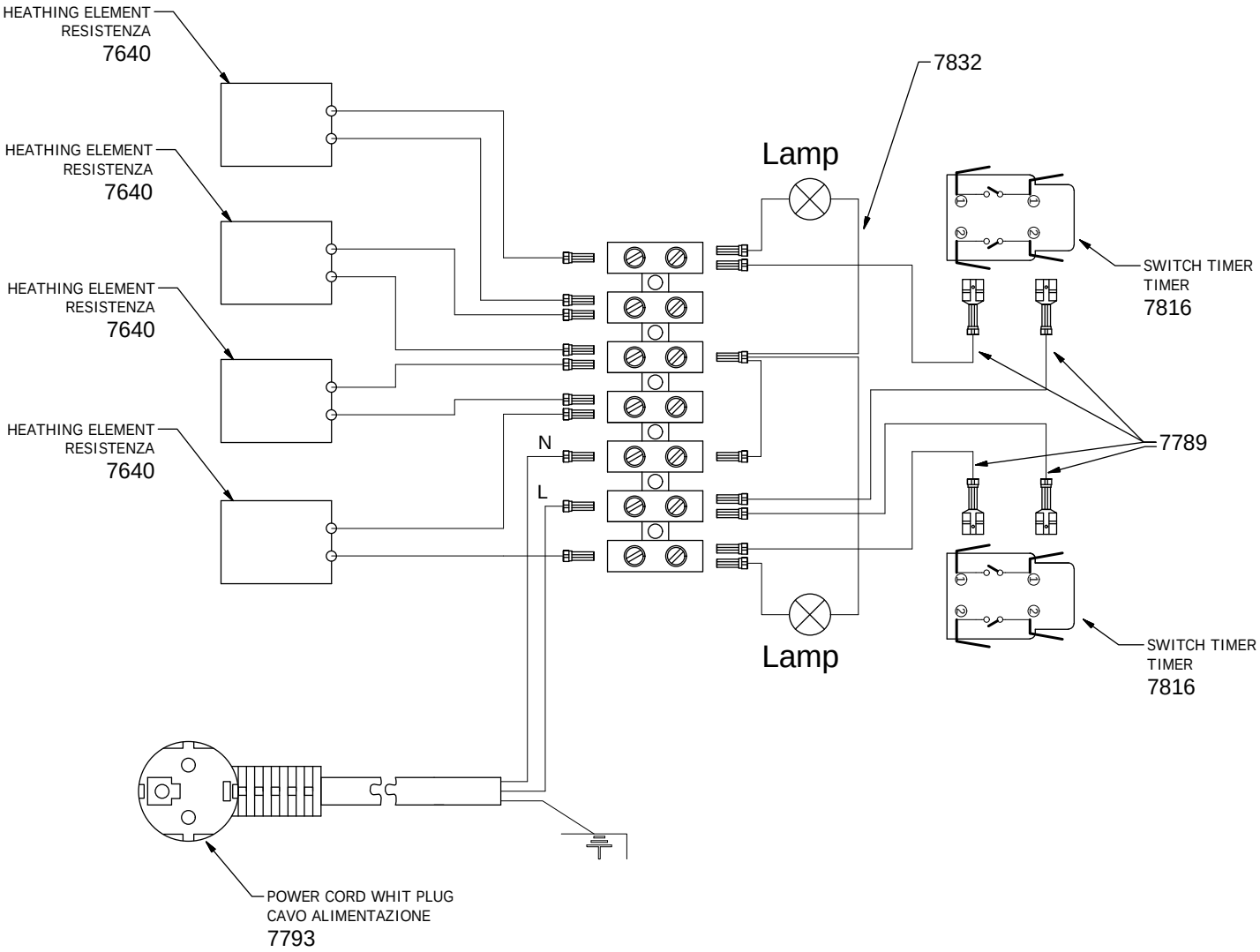
MILANTOAST