688.084 **CRÊPESBAKAPPARAAT** - EXPLODED VIEW

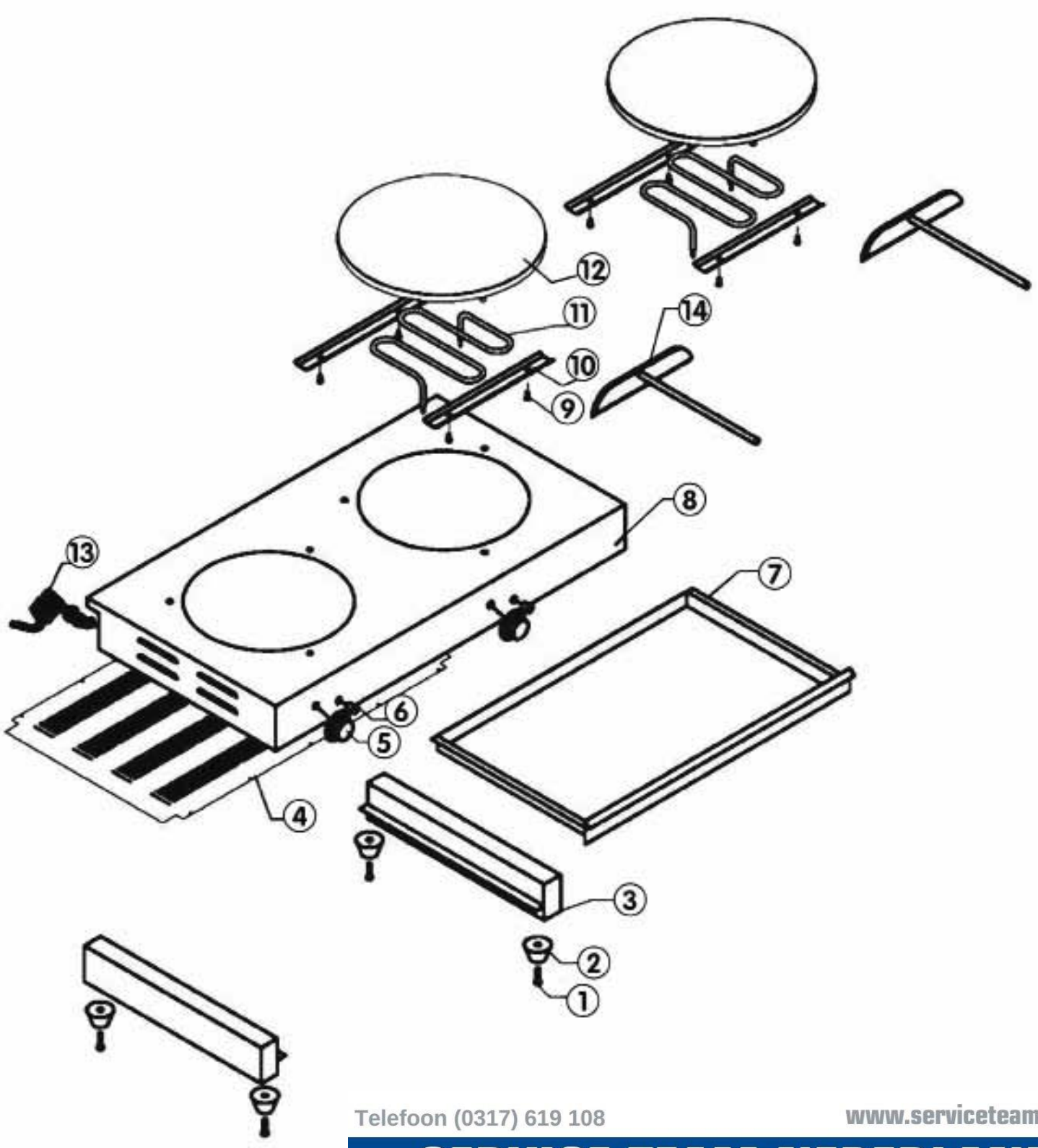

Telefoon (0317) 619 108
www.serviceteam.nl
SERVICE TEAM NEDERLAND
bedrijfskoeling grootkeukens witech catering equipment